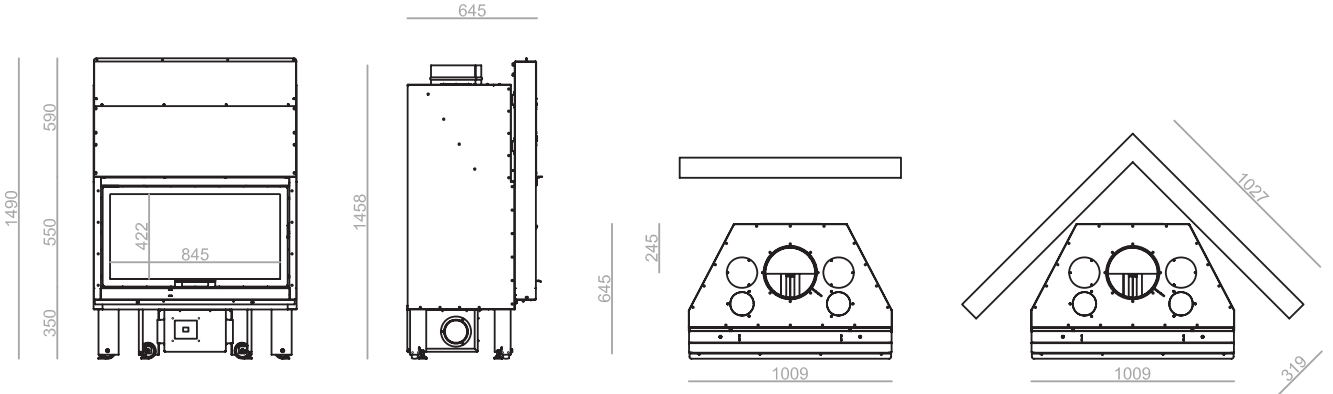
645
1490
590
550
350
422
845
1458
645
245
1009
1027
1009
319