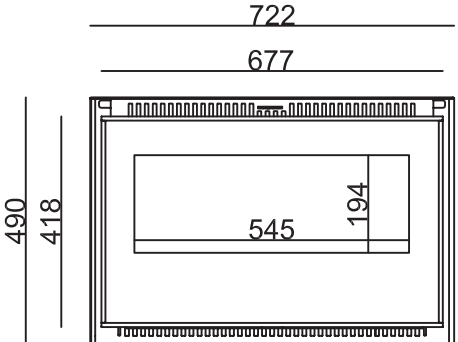
722
677
490
418
545
194

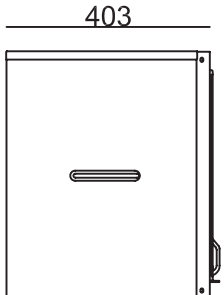
403

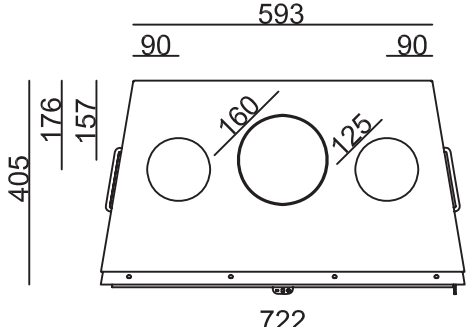
593
90
90
176
157
160
125
405
722